Valoiste LedGo Surface IP65



Yleistä

LedGo Surface IP65 on minimalistisen designin omaava, pinta-asennettava valaisin korkean IP-luokan vaatimiin tiloihin. LedGo-valaisimella toteutat erittäin näyttävää valaistusta minimaalisella häikäisyllä kosteisiin tiloihin sisällä ja ulkona.

Valaisin on saatavana joko kiinteällä rungolla tai kallistettavalla, erityisesti seinä-asennukseen sopivalla rungolla, lineaarisena, pyöreänä ja neliönä. Kallistettavalla rungolla voidaan valokeilaa suunnata epäsymmetrisesti kauemmas seinästä.

Valaisinrunko alumiinivalua, kirkas suojalasi. Vakiovärit valkoinen, harmaa ja musta. Heijastinvärit: musta, matta-alumiini, valkoinen ja kulta.

Valaisin muodostuu neljästä tai useammasta miniatyyri ”LED-solusta” (LED+linssi+heijastin). Linssejä on saatavana 15º, 24º ja 36º optiikalla. Runkovaihtoehtoina on 4/5/9-LED-soluiset rungot, pyöreänä ja nelikulmaisena.

Teholuokat välillä 10W – 20W. Värilämpötilavaihtoehdot 3000K, 4000K ja 6000K. Käyttölämpötila-alue -20°C – +40°C. CRI >90. Kotelointiluokka IP65. Suojausluokka I.

LED L80B10 – 100.000h (Ta +25ºC). SDCM <3.

Takuu viisi (5) vuotta.

Rakenne

Runko maalattua alumiinivalua, linssioptiikka, sekundääriheijastin ja kirkas suojalasi. Valaisinrungon sisälle integroitu virtalähde.

Asennus

Pinta-asennus. Päättyvä asennus -o. Tarkista Valoisteelta ketjutuksen mahdollisuus osaan tuoteversioista.

Muuta

DALI-himmennettävä versio lisävarusteena.

Valoiste LedGo Surface IP65

Tuotekoodit

Tuotekoodi	Teho	Värilämpötila	Solumäärä	Optiikka	Valovirta 36º (4000K)	Muoto	Asennus	Mitat
LSR4-10-940-36-BB-IP65	10 W	4000 K	4	36º	950 lm	Pyöreä	Kattopinta	D88mm h91mm
LWR4-10-940-36-BB-IP65	10 W	4000 K	4	36º	950 lm	Pyöreä	Katto/seinä	D88mm h123mm
LSL5-10-940-36-BB-IP65	10 W	4000 K	5	36º	950 lm	Lineaarinen	Kattopinta	152x50x90mm
LWL5-10-940-36-BB-IP65	10 W	4000 K	5	36º	950 lm	Lineaarinen	Katto/seinä	152x73x123xmm
LSQ4-10-940-36-BB-IP65	10 W	4000 K	4	36º	950 lm	Neliö	Kattopinta	80x80x91mm
LWQ4-10-940-36-BB-IP65	10 W	4000 K	4	36º	950 lm	Neliö	Katto/seinä	78x78x123mm
LSQ9-10-940-36-BB-IP65	20 W	4000 K	9	36º	1800 lm	Neliö	Kattopinta	110x110x91mm
KOODAUS								
LSQ9-10-**930**-36-BB-IP65		**3000 K**						
LSQ9-10-930-**18**-BB-IP65				**18º**				
LSQ9-10-930-**24**-BB-IP65				**24º**				
LSQ9-10-930-36-**W**_-IP65						**Valkoinen runko**		

Valoiste LedGo Surface IP65

Mitat

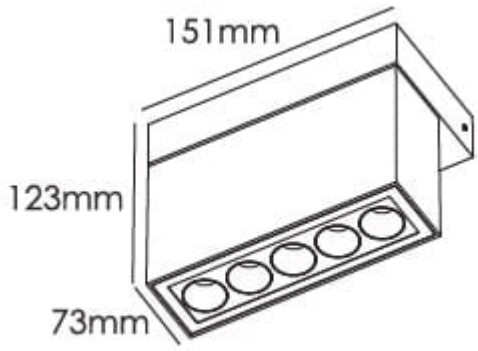

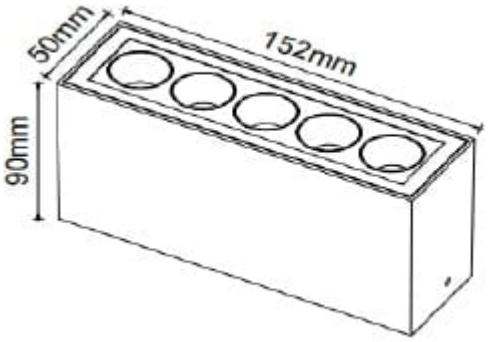

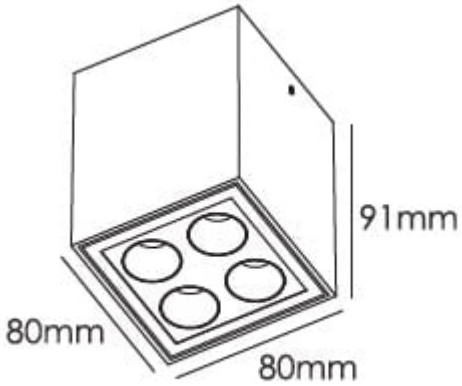

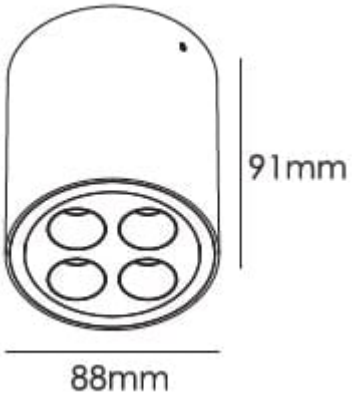

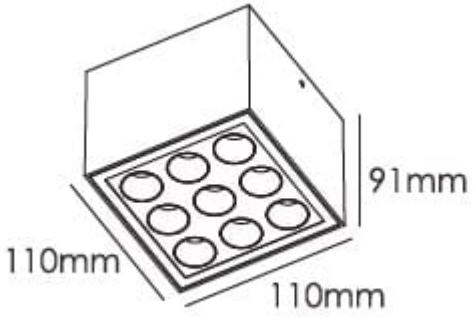



Valoiste LedGo Surface IP65

